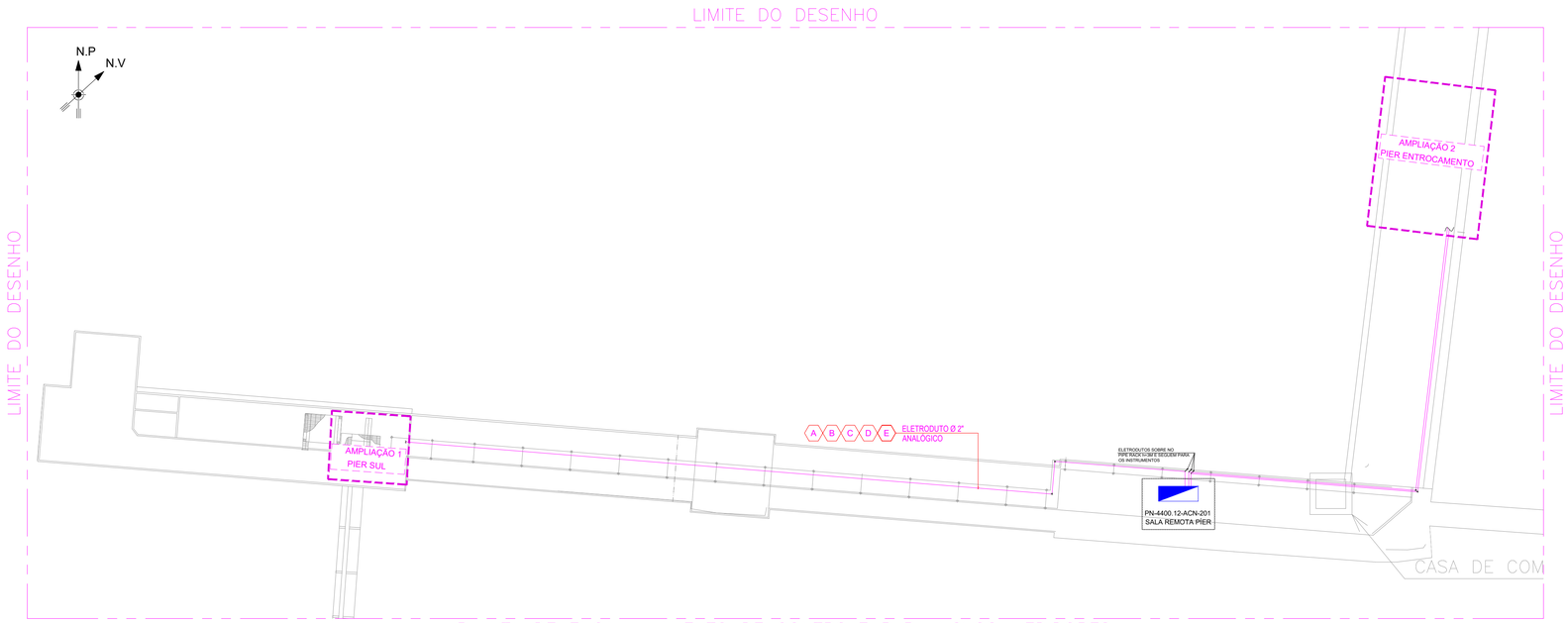

PLANTA DE ENCAMINHAMENTO DE CONTROLE PARA NOVOS MEDIDORES

ESCALA 1:500

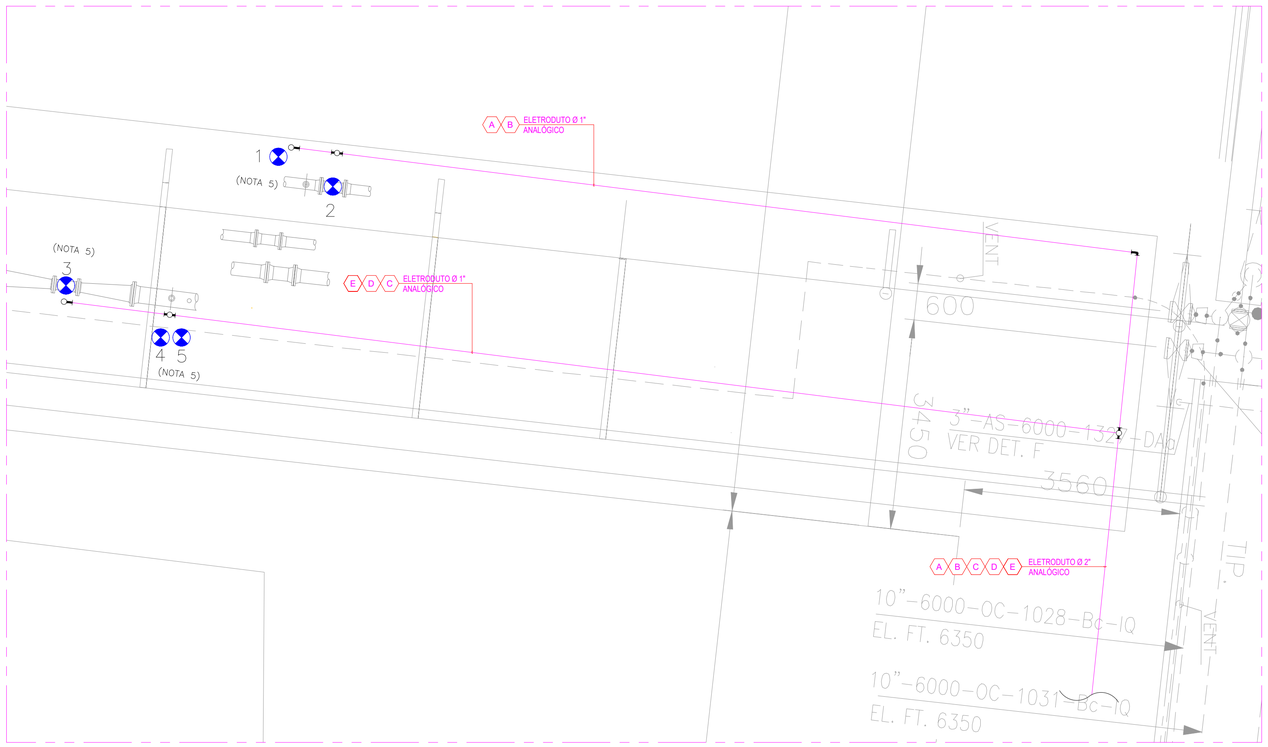

AMPLIAÇÃO 1 – PIER SUL

ESCALA 1:50

TABELA DE INSTRUMENTOS

ITEM	TAG	DUTO	COORDENADA
1	PIT-12141	0L-06-01	H.3
2	FIT-12141	0L-06-01	H.3
3	FIT-12134	0L-10-02	I1
4	PIT-12149	0L-10-02	I2
5	TIT-12105	0L-10-02	I2

TABELA DE CABOS

TRECHO	ORIGEM	TAG DO MULTICABO / CABO	FORMAÇÃO	COMPR. (M)	DESTINO
A	PIT-12141	CS-PIT-12141	1PJ#2,5mm²	194	PN-4400.12-ACN-201
B	FIT-12141	CS-FIT-12141	1PJ#2,5mm²	194	PN-4400.12-ACN-201
C	FIT-12134	CS-FIT-12134	1PJ#2,5mm²	192	PN-4400.12-ACN-201
D	PIT-12149	CS-PIT-12149	1PJ#2,5mm²	190	PN-4400.12-ACN-201
E	TIT-12105	CS-TIT-12105	1PJ#2,5mm²	190	PN-4400.12-ACN-201

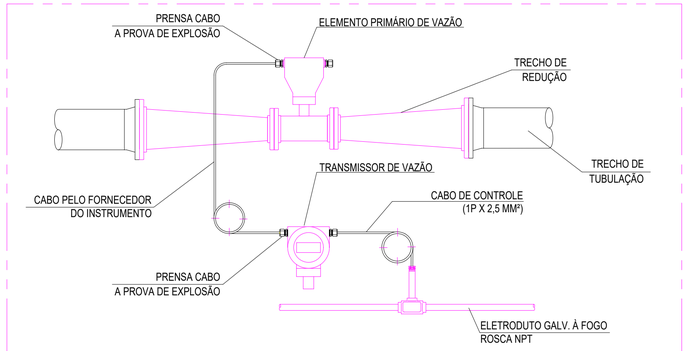

DETALHE TIPICO "A" – CONTROLE DOS MEDIDORES

SEM ESCALA

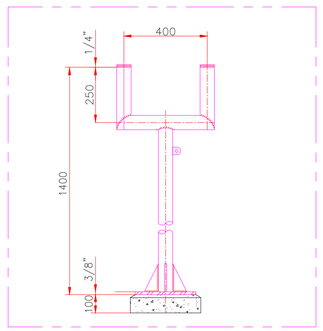

DETALHE TÍPICO "B" – SUPORTAÇÃO DE INSTR.

SEM ESCALA

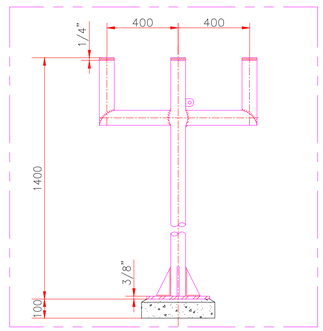

DETALHE TÍPICO "C" – SUPORTAÇÃO DE INSTR.

SEM ESCALA

DOCUMENTOS DE REFERÊNCIA

1 - DE-4400.12-6903-200-R1N-001 - PLANTA DE TUBULAÇÃO GERAL
2 - DE-4400.12-6903-200-R1N-008 - PLANTA DE TUBULAÇÃO - PIER NORTE E SUL
3 - DE-4400.12-6903-131-R1N-001 - PLANTA DE DISTRIBUIÇÃO DE FORÇA E ATERRAMENTO MEDIDORES DE VAZÃO PÍER NORTE, PÍER SUL E ENTROCAMENTO
4 - DE-4400.12-6000-944-R1N-005 - FLUXOGRAMA DE ENGENHARIA - SISTEMA DE TUBOVIA DE INTERLIGAÇÃO PÍER LADO SUL

NOTAS GERAIS

1 - OS TAGS SÃO PROVISÓRIOS E DEVERÃO SER CONSOLIDADOS NO PROJETO DE DETALHAMENTO.
2 - COTAS E DIMENSÕES EM MILÍMETRO, EXCETO INDICAÇÃO EM CONTRÁRIO.
3 - OS ELETRODUTOS ATÉ Ø3/4" DEVERÃO SER SUPORTADOS EM NO MÁXIMO A CADA 2 METROS, E 2,5 METROS PARA ELETRODUTOS DE DIÂMETROS SUPERIORES. A SUPORTAÇÃO BEM COMO SUAS ELEVAÇÕES SÃO ORIENTATIVAS E DEVERÃO SER CONSOLIDADAS NO CAMPO.
4 - DEVERÃO SER INSTALADOS NOS ELETRODUTOS CONDULETES TIPO "C" A CADA 25 METROS.
5 - DEVIDO A LOCALIZAÇÃO DIFICULTAR A VISUALIZAÇÃO DO OPERADOR, DEVE SER PREVISTO PEDESTAIS CONFORME DETALHE "B" E "C" PARA INSTALAÇÃO DOS TRANSMISSORES.ESTÁ POSIÇÃO É PRELIMINAR E DEVERÁ SER CONFIRMADA NO PROJETO DE DETALHAMENTO.

LEGENDA

- ELETRODUTO GALV. À FOGO APARENTE - (NOVO)
- - INSTRUMENTOS - (NOVOS / AÇÃO MANTER)
- - INSTRUMENTOS - (NOVOS / AÇÃO DESLOCAR)
- - INSTRUMENTOS - (NOVOS / AÇÃO IMPLEMENTAR)
- - UNIDADE TERMINAL REMOTA - (NOVO)
- - PAINEL REMOTA - (EXISTENTE)
- - ENVELOPAMENTO NOVO EM CONCRETO (ELÉTRICA)
- CAIXA DE PASSAGEM NOVO (AUTOMAÇÃO)
- CAIXA DE PASSAGEM NOVO (ELÉTRICA)

IDENTIFICAÇÃO DOS CABOS DE INSTRUMENTAÇÃO
EXEMPLO:

CR-XV-337
- 337 – TAG DO EQUIPAMENTO/INSTRUMENTO
- CR – CABO DE REDE
- CS – CABO DE SINAL
- MS – MULTICABO DE SINAL
- CA – CABO DE ALIMENTAÇÃO
- ET – CABO ETHERNET

IDENTIFICAÇÃO DOS CONDULETES

LR	LL	LB	T	TB	C

PLANTA CHAVE

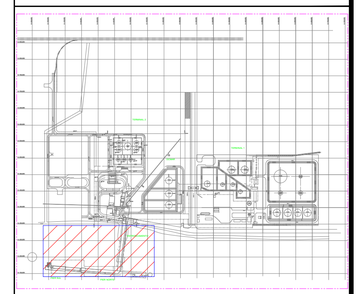

REV.	DESCRIÇÃO	DATA	EXEC.	VERIF.	APROV.
0	EMISSÃO ORIGINAL	06/11/2024	R.SALES	A.CRUZ	E.SILVA

DE ACORDO COM A DI-1PBR-00337, AS INFORMAÇÕES DESTE DOCUMENTO SÃO DE PROPRIEDADE DA PETROBRAS, SENDO PROIBIDA A UTILIZAÇÃO FORA DA SUA FINALIDADE.
FORMULÁRIO PADRONIZADO PELA NORMA PETROBRAS N-381 - REV.M.

RAZÃO SOCIAL: RINA BRASIL SERVIÇOS TÉCNICOS LTDA
PROF.RESP.: ERIC ANDERSON NASCIMENTO — RUBRICA PROF.
Nº CONTRATO: 4600016549 — Nº CREA/AU: SP-2618798546
Nº INTERNA: — PROGRAMA/VERSÃO: AUTOCAD 2024

PETROBRAS — TP/DDT/ENGDT/PPL/DPL/DP2

CLIENTE: TP/DDT/ENGDT/PPL/GPP/GP2

PROGRAMA: ADEQUAÇÃO CCO SISTEMA DE MEDIÇÃO OPERACIONAL TERMINAL DE RIO GRANDE

ÁREA: UO-SUL/RS/TERIG

TÍTULO: PLANTA DE INSTRUMENTAÇÃO
ENTROCAMENTO DO PIER, PIER NORTE E PIER SUL

AUTOCAD 2024	DESENHO	-
-	ESCALA: INDICADA	FOLHA 01 de 02
INTERNA		

Nº DE-4400.12-6903-800-R1N-003

A1 - 841 x 594

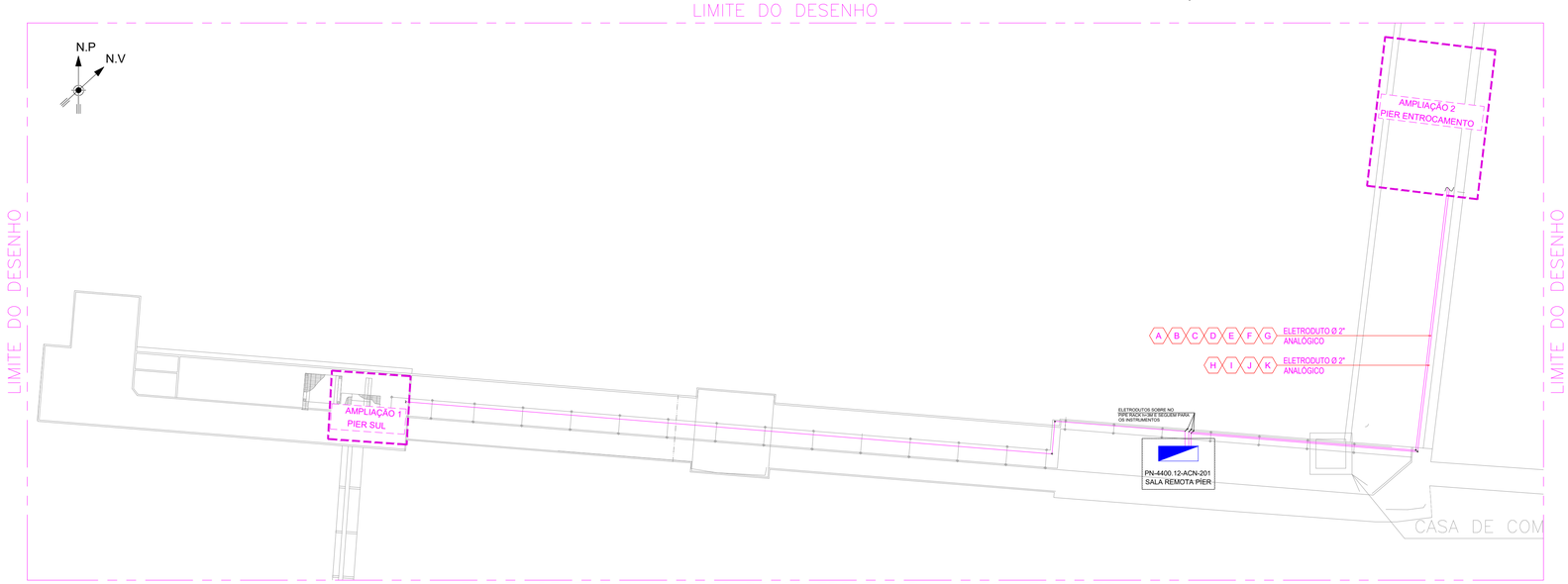

PLANTA DE ENCAMINHAMENTO DE CONTROLE PARA NOVOS MEDIDORES

ESCALA 1:500

TABELA DE INSTRUMENTOS

ITEM	TAG	DUTO	COORDENADA	
1	FIT-12305	0L-10-03	H3	NOTA 4
2	FIT-12306	0L-10-04	H3	NOTA 4
3	FIT-12131	0L-12-01	G9	NOTA 4
4	FIT-12130	0L-10-01	G8	NOTA 4
5	PIT-12325	0L-08-02	I8	
6	FIT-12325	0L-08-02	I8	
7	FIT-12133	0L-12-02	I10	NOTA 4
8	PIT-12328	0L-10-05	J8	
9	TIT-12328	0L-10-05	J8	
10	FIT-12328	0L-10-05	J8	
11	FIT-12323	0L-08-01	J8	
12	PIT-12323	0L-08-01	J8	
13	FIT-12132	0L-16-02	J13	NOTA 4
14	PIT-12143	0L-06-02	K11	
15	FIT-12143	0L-06-02	K11	
16	PIT-12160	0L-08-03	K11	
17	FIT-12160	0L-08-03	K11	

TABELA DE CABOS

TRECHO	ORIGEM	TAG DO MULTICABO / CABO	FORMAÇÃO	COMPR. (M)	DESTINO
A	PIT-12325	CS-PIT-12325	1PØ2,5mm²+SH	112	PN-4400.12-ACN-201
B	FIT-12325	CS-FIT-12325	1PØ2,5mm²+SH	112	PN-4400.12-ACN-201
C	PIT-12328	CS-PIT-12328	1PØ2,5mm²+SH	108	PN-4400.12-ACN-201
D	TIT-12328	CS-TIT-12328	1PØ2,5mm²+SH	108	PN-4400.12-ACN-201
E	FIT-12328	CS-FIT-12328	1PØ2,5mm²+SH	108	PN-4400.12-ACN-201
F	FIT-12323	CS-FIT-12323	1PØ2,5mm²+SH	106	PN-4400.12-ACN-201
G	PIT-12323	CS-PIT-12323	1PØ2,5mm²+SH	106	PN-4400.12-ACN-201
H	PIT-12143	CS-PIT-12143	1PØ2,5mm²+SH	106	PN-4400.12-ACN-201
I	FIT-12143	CS-FIT-12143	1PØ2,5mm²+SH	106	PN-4400.12-ACN-201
J	PIT-12160	CS-PIT-12160	1PØ2,5mm²+SH	104	PN-4400.12-ACN-201
K	FIT-12160	CS-FIT-12160	1PØ2,5mm²+SH	104	PN-4400.12-ACN-201

DOCUMENTOS DE REFERÊNCIA

1 - DE-4400.12-6903-200-R1N-001 - PLANTA DE TUBULAÇÃO GERAL
2 - DE-4400.12-6903-200-R1N-008 - PLANTA DE TUBULAÇÃO - PIER NORTE E SUL
3 - DE-4400.12-6903-131-R1N-001 - PLANTA DE DISTRIBUIÇÃO DE FORÇA E ATERRAMENTO MEDIDORES DE VAZÃO PÍER NORTE, PÍER SUL E ENTROCAMENTO
4 - DE-4400.12-6000-944-R1N-005 - FLUXOGRAMA DE ENGENHARIA - SISTEMA DE TUBOVIA DE INTERLIGAÇÃO PÍER LADO SUL

NOTAS GERAIS

1 - OS TAGS SÃO PROVISÓRIOS E DEVERÃO SER CONSOLIDADOS NO PROJETO DE DETALHAMENTO.
2 - COTAS E DIMENSÕES EM MILÍMETRO, EXCETO INDICAÇÃO EM CONTRÁRIO.
3 - OS ELETRODUTOS ATÉ Ø3/4" DEVERÃO SER SUPORTADOS EM NO MÁXIMO A CADA 2 METROS, E 2,5 METROS PARA ELETRODUTOS DE DIÂMETROS SUPERIORES. A SUPORTAÇÃO BEM COMO SUAS ELEVAÇÕES SÃO ORIENTATIVAS E DEVERÃO SER CONSOLIDADAS NO CAMPO.
4 - MEDIDORES DE VAZÃO NOVOS COM ALTERAÇÃO DE DIÂMETRO, MANTENDO INFRAESTRUTURA DE INTRUMENTAÇÃO E CABEAMENTO, DEVERÁ SER CONFIRMADO ESSAS CONDIÇÕES DURANTE PROJETO DE DETALHAMENTO.
5 - DEVERÃO SER INSTALADOS NOS ELETRODUTOS CONDULETES TIPO "C" A CADA 25 METROS.
6 - DEVIDO A LOCALIZAÇÃO DIFICULTAR A VISUALIZAÇÃO DO OPERADOR, DEVE SER PREVISTO PEDESTAIS CONFORME DETALHE "B" E "C" PARA INSTALAÇÃO DOS TRANSMISSORES.ESTÁ POSIÇÃO É PRELIMINAR E DEVERÁ SER CONFIRMADA NO PROJETO DE DETALHAMENTO.

LEGENDA

- ELETRODUTO GALV. À FOGO APARENTE - (NOVO)
- - INSTRUMENTOS - (NOVOS / AÇÃO MANTER)
- - INSTRUMENTOS - (NOVOS / AÇÃO DESLOCAR)
- - INSTRUMENTOS - (NOVOS / AÇÃO IMPLEMENTAR)
- - UNIDADE TERMINAL REMOTA - (NOVO)
- - PAINEL REMOTA - (EXISTENTE)
- - ENVELOPAMENTO NOVO EM CONCRETO (INSTRUMENTAÇÃO)
- - ENVELOPAMENTO NOVO EM CONCRETO (ELÉTRICA)
- CAIXA DE PASSAGEM NOVO (AUTOMAÇÃO)
- CAIXA DE PASSAGEM NOVO (ELÉTRICA)

IDENTIFICAÇÃO DOS CABOS DE INSTRUMENTAÇÃO
EXEMPLO:
CR-XV-337
TAG DO EQUIPAMENTO/INSTRUMENTO
CR – CABO DE REDE
CS – CABO DE SINAL
MS – MULTICABO DE SINAL
CA – CABO DE ALIMENTAÇÃO
ET – CABO ETHERNET

IDENTIFICAÇÃO DOS CONDULETES
LR LL LB T TB C

PLANTA CHAVE

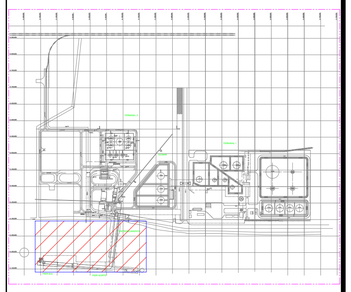

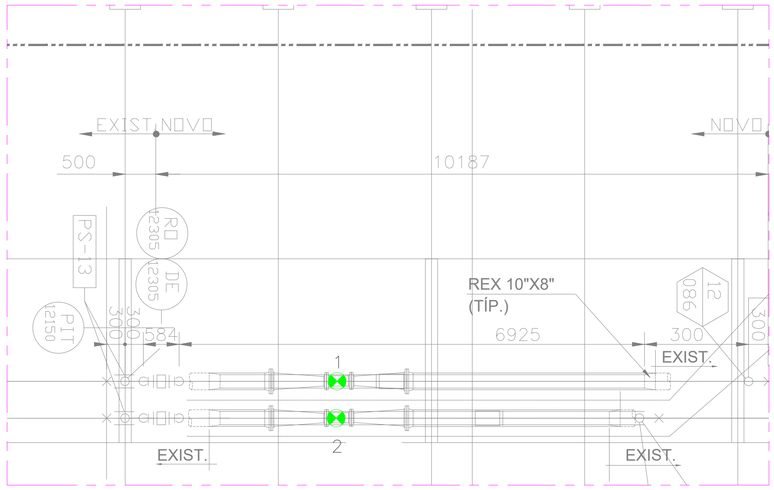

AMPLIAÇÃO 2–PIER ENTROCAMENTO RACK NÍVEL TS.6250

ESCALA 1:50

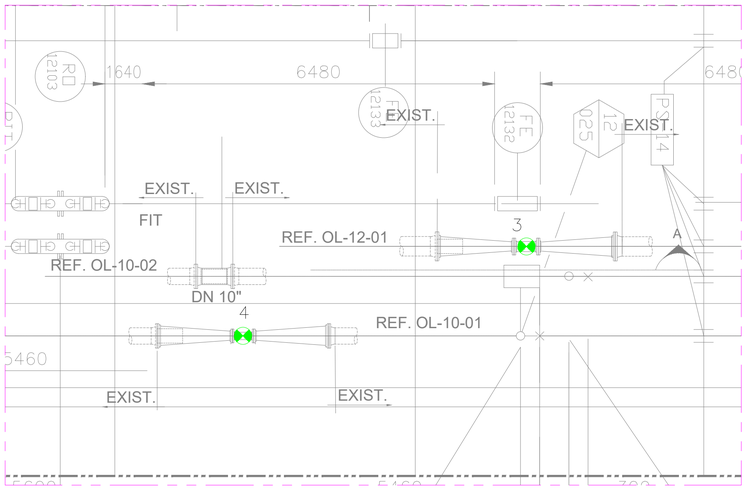

AMPLIAÇÃO 2–PIER ENTROCAMENTO RACK NÍVEL TS.4000

ESCALA 1:50

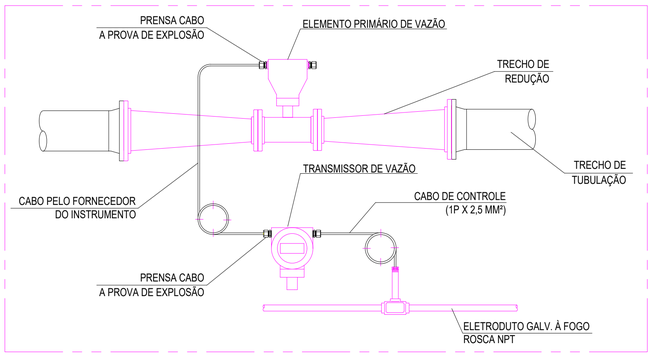

DETALHE TIPICO "A" – CONTROLE DOS MEDIDORES

SEM ESCALA

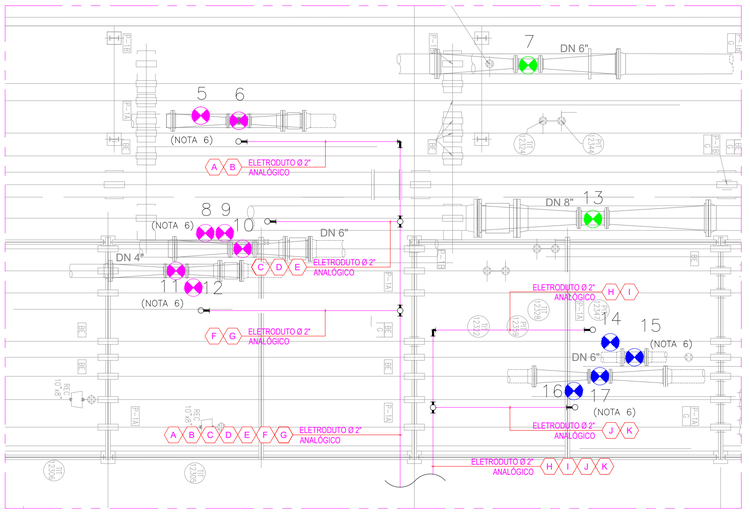

AMPLIAÇÃO 2–PIER ENTROCAMENTO RACK NÍVEL TS 3917 E TS 6269

ESCALA 1:50

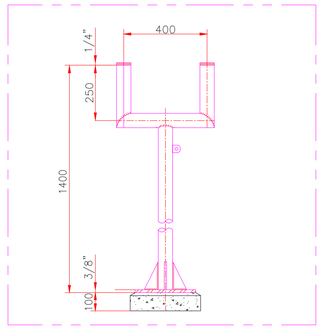

DET. TÍPICO "B" – SUP. DE INSTR. NOVOS

SEM ESCALA

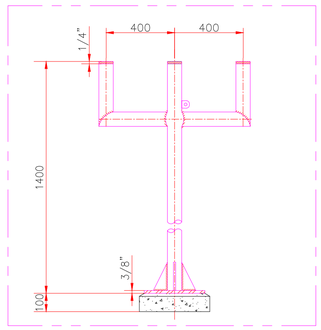

DET. TÍPICO "C" – SUP. DE INSTR. NOVOS

SEM ESCALA

REV.	DESCRIÇÃO	DATA	EXEC.	VERIF.	APROV.
0	EMISSÃO ORIGINAL	06/11/2024	R.SALES	A.CRUZ	E.SILVA

DE ACORDO COM A DI-1PBR-00337, AS INFORMAÇÕES DESTE DOCUMENTO SÃO DE PROPRIEDADE DA PETROBRAS, SENDO PROIBIDA A UTILIZAÇÃO FORA DA SUA FINALIDADE.
FORMULÁRIO PADRONIZADO PELA NORMA PETROBRAS N-381 - REV.M.

RAZÃO SOCIAL: RINA BRASIL SERVIÇOS TÉCNICOS LTDA
PROF.RESP.: ERIC ANDERSON NASCIMENTO — RUBRICA PROF.
Nº CONTRATO: 4600016549 — Nº ORACLE/: SP-2618798546
Nº INTERNA: — PROGRAMA/VERSÃO: AUTOCAD 2024

PETROBRAS — TP/DDT/ENGDT/PPL/DPL/DP2

CLIENTE: TP/DDT/ENGDT/PPL/GPP/GP2

PROGRAMA: ADEQUAÇÃO CCO SISTEMA DE MEDIÇÃO OPERACIONAL TERMINAL DE RIO GRANDE

ÁREA: UO-SUL/RS/TERIG

TÍTULO: PLANTA DE INSTRUMENTAÇÃO ENTROCAMENTO DO PIER, PIER NORTE E PIER SUL

AUTOCAD 2024	DESENHO		-
-	ESCALA: INDICADA	FOLHA	02 de 02
INTERNA			

Nº DE-4400.12-6903-800-R1N-003

A1 - 841 x 594